INNOVA

DẪN ĐẦU XU HƯỚNG
ĐÈN LED CÔNG NGHIỆP

GIẢI PHÁP HỆ THỐNG CHIẾU
SÁNG CÔNG NGHỆ MỚI

TREVOS

INNOVA

Phù hợp với nhà máy, nhà kho, các khu nông nghiệp, khu thể thao, bến vận tải, bãi đậu xe, nhà để xe, xưởng và phòng thí nghiệm không có nguy cơ cháy nổ.

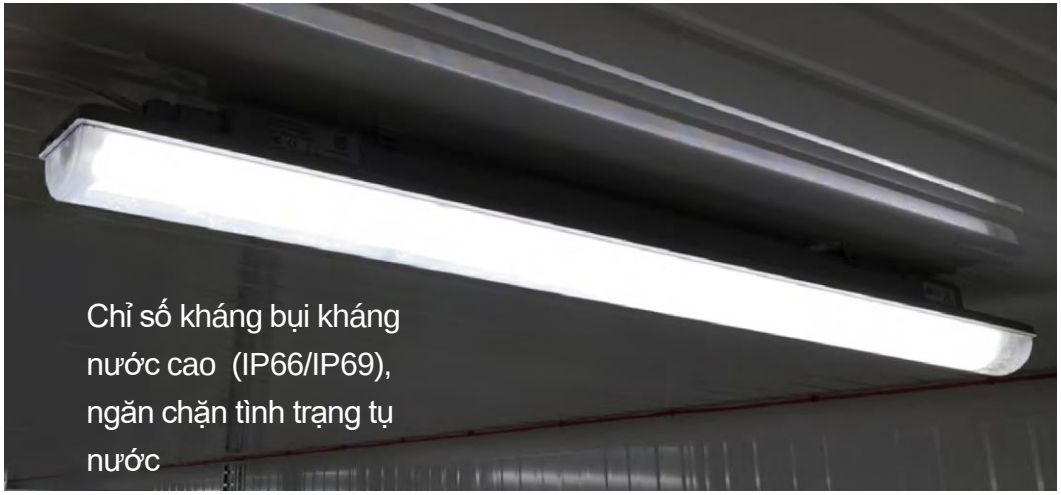

thân và bộ khuếch tán được làm bằng vật liệu pc nên có độ bền cơ học cao chống va đập và biến dạng.

một dòng kháng hóa chất làm bằng polyme abs đáp ứng theo bất cứ yêu cầu nào.

Đèn nguyên khối, không tháo rời được phù hợp với không gian trong nhà và ngoài trời (ngay cả khi không có mái che).

DỄ DÀNG LẮP ĐẶT

100% KIỂM SOÁT CHẤT LƯỢNG

IP66
IP69

VARIABLE MOUNTING PITCH

GIẢI PHÁP CHO CÁC DỰ ÁN ĐẶT THÙ

INNOVA PC INNOVA WB PC INNOVA NB PC	INNOVA ABS INNOVA WB ABS INNOVA NB ABS	INNOVA ABS RED	INNOVA ABS BLUE
Nhà máy, xí nghiệp Khu thể thao Kho hàng Bãi đổ xe Phòng thí nghiệm	Trang trại chăn nuôi, trồng trọt, chế biến thực phẩm. Kho thực phẩm	Trang trại chăn nuôi gia súc, bò, bò sữa.	Trang trại chăn nuôi gia cầm
	Kháng hóa chất cao		
Human centric lighting / Tunable white			

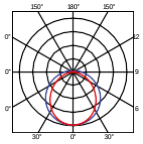

INNOVA
INNOVA ABS
4 - 8 m

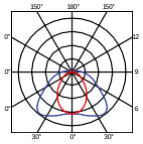

INNOVA WB
INNOVA WB ABS
WIDE BEAM
2.5 - 5 m

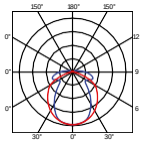

INNOVA NB
INNOVA NB ABS
NARROW BEAM
8 - 12 m

Với thiết kế nguyên khối của đèn làm tăng khả năng kháng bụi, khách nước (IP69), đáp ứng các tiêu chuẩn trong ngành chế biến thực phẩm – haccp.

Có khả năng chịu nhiệt độ cao, rửa bằng nước nóng trực tiếp lên tới 80 °C

ƯU ĐIỂM NỔI BẬT

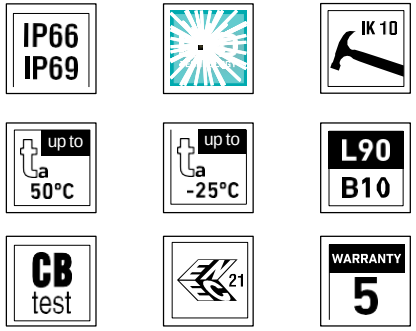

- Vật liệu chất lượng hàng đầu có nguồn gốc từ Châu Âu
- Phù hợp cho môi trường khắc nghiệt nhất và cho cả ngành công nghiệp thực phẩm (chứng nhận HACCP)
- Lắp đặt ở trong nhà hay ngoài trời kể cả khi không có mái che

- Khả năng kháng bụi, kháng nước cao (IP66 và IP69), chịu được nhiệt độ nước lên tới 80 ° C xịt trực tiếp
- Khả năng chống va đập cao (IK10)
- Được cấp các chứng nhận: enec, cb, ce, esČ, haccp, dlg (cho INNOVA ABS)

- Khả năng chịu nhiệt độ cao từ -25 °C đến 50 °c
- Resistance to salty environment Khả năng chống chịu với môi trường mặn
- Có thể sắp xếp các đèn thẳng hàng với nhau, không có khoảng cách trống

INNOVA

- Dễ dàng vệ sinh và bảo trì trực tiếp, ngay cả khi thiết bị đang hoạt động
- Loại bỏ nguy cơ hư hỏng cơ học và tĩnh điện đối với chip LED
- Tùy chọn độ cao lắp đặt theo yêu cầu.
- Tùy chọn kết nối hệ thống dây điện

Tương đương với đèn tuýp huỳnh quang

INNOVA 1.4ft PC (ABS) 3200/840
= PRIMA 136 – 1 × 36 W INNOVA 1.4ft PC (ABS) 6400/840
= PRIMA 236 – 2 × 36 W INNOVA 1.5ft PC (ABS) 4000/840
= PRIMA 158 – 1 × 58 W INNOVA 1.5ft PC (ABS) 8000/840
= PRIMA 258 – 2 × 58 W

INNOVA ABS

Đạt các chứng nhận về khả năng kháng amoniac và khoảng cách làm sạch (khoảng cách an toàn 15 cm) của Hiệp hội Nông nghiệp Đức (DLG). Innova ABS hoàn toàn thích hợp cho các cơ sở nông nghiệp với động vật.

THÔNG SỐ KỸ THUẬT NỔI BẬT

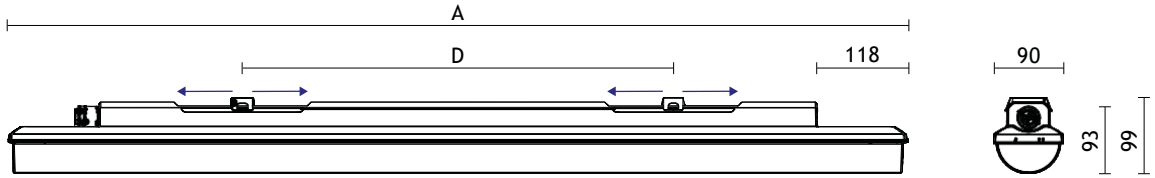

- Cường độ sáng lên tới : 142 lm/w
- Tùy theo từng dự án cường độ sáng có thể lên hơn 150 lm/w

- CRI > 80: 4000 K – tiêu chuẩn
- CRI > 80: 3000 K, 5000 K, 6500 K
- CRI > 90: 3000 K, 4000 K – Theo yêu cầu

- **Bộ khuếch tán:**
  PC mờ
  PC trong suốt với thấu kính Fresnel (độ bền cao, chống tia UV) AC trong suốt (chỉ INNOVA ABS) AC trong suốt với thấu kính Fresnel (chỉ INNOVA ABS)

- **Phần thân:** PC hoặc ABS màu xám (cả hai đều có độ bền cao, chống tia UV)

- Màng thông gió để ngăn sự ngưng tụ
- Quang thông không đổi (CLO) tùy chọn trong phiên bản DALI
- Thiết bị điện: Module LED, điều khiển đầu ra cố định hoặc điều khiển DALI
- Phụ kiện bao gồm: móc và giá đỡ bằng thép không gỉ
- Quy trình sản xuất khép kín và tự động 100% (bao gồm kiểm tra việc bị hở, rò rỉ

CÀI ĐẶT NHANH CHÓNG VÀ ĐƠN GIẢN

Đầu nối 3, 5, 7 cực, phần dây (wire section) 1.5 or 2.5 mm^2

STUCCHI 37xx

STUCCHI 38xx

DL 06

Kết nối dễ dàng, lắp đặt nhanh chóng và hiệu quả

Tùy chọn độ cao lắp đặt
Dễ dàng thay thế lắp đặt các linh kiện.

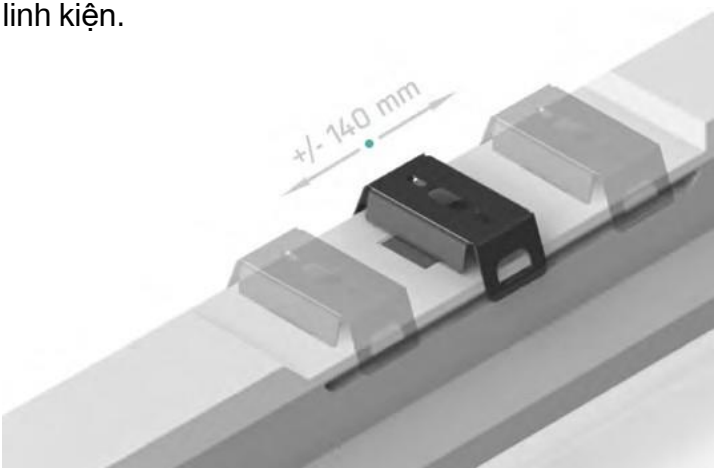

Trực tiếp gắn lên trần hoặc tường

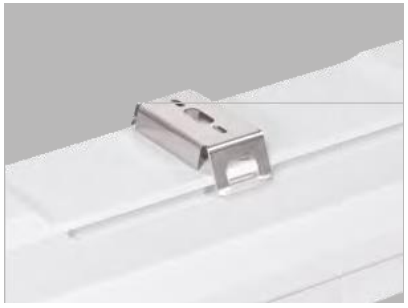

Thiết bị treo sử dụng móc không gỉ

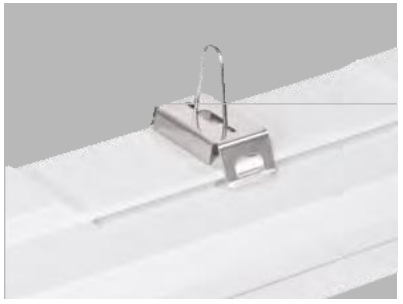

Có kèm móc treo bên

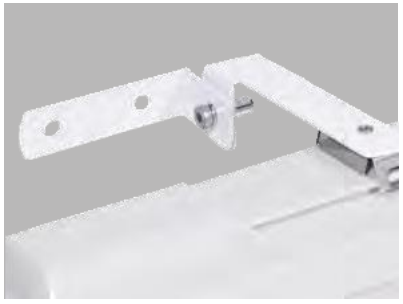

INNOVA ABS

Phù hợp với các trang trại

- khả năng chống lại amoniac trong không khí là một trong những thuộc tính thiết yếu của đèn chiếu sáng được chỉ định cho các trang trại nơi chăn nuôi động vật sống (ví dụ: chuồng bò, trại lợn và gia cầm và chuồng).

INNOVAABS BLUE

Giảm căng thẳng cho gia cầm

- Module LED màu xanh lam trong quang phổ là 450 nm
- Kích thích sinh trưởng và sinh sản của gia cầm
- Ánh sáng xanh có đặc tính giảm căng thẳng cho gà mái. Nếu gà mái được đặt trong phòng có ánh sáng xanh lam, chúng cảm nhận được đang là ban đêm
- Cải thiện tỷ lệ chuyển đổi thức ăn chăn nuôi
- Giải pháp 2 trong 1 - LED 4000 K tiêu chuẩn + ánh sáng xanh trong 1 bộ đèn = giải pháp kinh tế

INNOVAABS RED

Tăng hiệu quả sản xuất

- Module LED màu đỏ trong phổ quang là 625 nm
- không làm xáo trộn chu kỳ ngủ của bò và công nhân có thể làm tất cả các công việc kể cả vắt sữa
- sử dụng đèn đỏ có thể tăng sản lượng sữa 6-10%
- Giải pháp 2 trong 1 - LED 4000 K tiêu chuẩn + ánh sáng đỏ trong 1 bộ đèn = giải pháp kinh tế

TUNABLE WHITE

Phù hợp cho: công nghiệp, chăm sóc sức khỏe, văn phòng, trường học, khách sạn, khách sạn, nhà hàng

- một module giúp tăng nhịp sinh học (nhiệt độ cơ thể, huyết áp, sự tỉnh táo, khả năng tập trung, tiêu hóa, hoạt động của hệ miễn dịch)

- khả năng điều chỉnh nhiệt độ màu tương ứng (CCT) từ ấm sang trắng lạnh 2700-6500 K
- chức năng làm mờ (dimming function) (Giao diện chiếu sáng DALI)

CÔNG NGHIỆP

- mô phỏng ánh sáng ban ngày, ban đêm
- tăng sự tập trung và hiệu suất

BỆNH VIỆN, VĂN PHÒNG, TRƯỜNG HỌC

- mô phỏng ánh sáng ban ngày
- tăng cường khả năng tập trung

KHÁCH SẠN, NHÀ HÀNG

- chiếu sáng theo tâm trạng, ngữ cảnh
- tạo bầu không khí và sự ấm cúng

INNOVA
INNOVA ABS

cho các khu vực có trần cao từ 4 đến 8 m

Type	Max. ambient temperature [°C]	Luminous flux of LED modules [lm]	Luminous flux of light fitting [lm]	Power consumption [W]	System efficacy [lm/W]	Net weight [kg]	A [mm]	D [mm]
INNOVA 1.4ft PC (ABS) 2600/840	50	2600	2470 (2340)	18	137 (130)	1,5	1175	420 - 700
INNOVA 1.4ft PC (ABS) 3200/840	50	3200	3050 (2890)	22	139 (131)	1,5	1175	420 - 700
INNOVA 1.4ft PC (ABS) 4400/840	45	4400	4180 (3960)	30	139 (132)	1,5	1175	420 - 700
INNOVA 1.4ft PC (ABS) 6400/840	45	6400	6030 (5710)	43	140 (133)	1,5	1175	420 - 700
INNOVA 1.4ft PC (ABS) 8800/840	40	8800	8110 (7860)	58	140 (136)	1,6	1175	420 - 700
INNOVA 1.5ft PC (ABS) 3250/840	50	3250	3000 (2840)	22	136 (129)	1,8	1455	700 - 980
INNOVA 1.5ft PC (ABS) 4000/840	50	4000	3770 (3570)	27	140 (132)	1,8	1455	700 - 980
INNOVA 1.5ft PC (ABS) 5500/840	45	5500	5270 (4990)	37	142 (135)	1,8	1455	700 - 980
INNOVA 1.5ft PC (ABS) 8000/840	45	8000	7570 (7170)	54	140 (133)	1,8	1455	700 - 980
INNOVA 1.5ft PC (ABS) 11000/840	40	11000	9950 (9620)	71	140(135)	1,9	1455	700 - 980

INNOVA NB
INNOVA NB ABS

cho các khu vực có trần cao từ 8 đến 12 m

Type	Max. ambient temperature [°C]	Luminous flux of LED modules [lm]	Luminous flux of light fitting [lm]	Power consumption [W]	System efficacy [lm/W]	Net weight [kg]	A [mm]	D [mm]
INNOVA 1.4ft NB PC (ABS) 4400/840	45	4400	3850	30	128	1,5	1175	420 - 700
INNOVA 1.4ft NB PC (ABS) 6400/840	45	6400	5540	43	129	1,5	1175	420 - 700
INNOVA 1.5ft NB PC (ABS) 5500/840	45	5500	4850	37	131	1,8	1455	700 - 980
INNOVA 1.5ft NB PC (ABS) 8000/840	45	8000	6960	54	129	1,8	1455	700 - 980

INNOVA WB
INNOVA WB ABS

cho các khu vực có trần cao 2,5 đến 5 m

Type	Max. ambient temperature [°C]	Luminous flux of LED modules [lm]	Luminous flux of light fitting [lm]	Power consumption [W]	System efficacy [lm/W]	Net weight [kg]	A [mm]	D [mm]
INNOVA 1.4ft WB PC (ABS) 2600/840	50	2600	2270	18	126	1,5	1175	420 - 700
INNOVA 1.4ft WB PC (ABS) 3200/840	50	3200	2810	22	128	1,5	1175	420 - 700
INNOVA 1.4ft WB PC (ABS) 4400/840	45	4400	3850	30	128	1,5	1175	420 - 700
INNOVA 1.4ft WB PC (ABS) 6400/840	45	6400	5540	43	129	1,5	1175	420 - 700
INNOVA 1.5ft WB PC (ABS) 3250/840	50	3250	2750	22	125	1,8	1455	700 - 980
INNOVA 1.5ft WB PC (ABS) 4000/840	50	4000	3470	27	129	1,8	1455	700 - 980
INNOVA 1.5ft WB PC (ABS) 5500/840	45	5500	4850	37	131	1,8	1455	700 - 980
INNOVA 1.5ft WB PC (ABS) 8000/840	45	8000	6960	54	129	1,8	1455	700 - 980

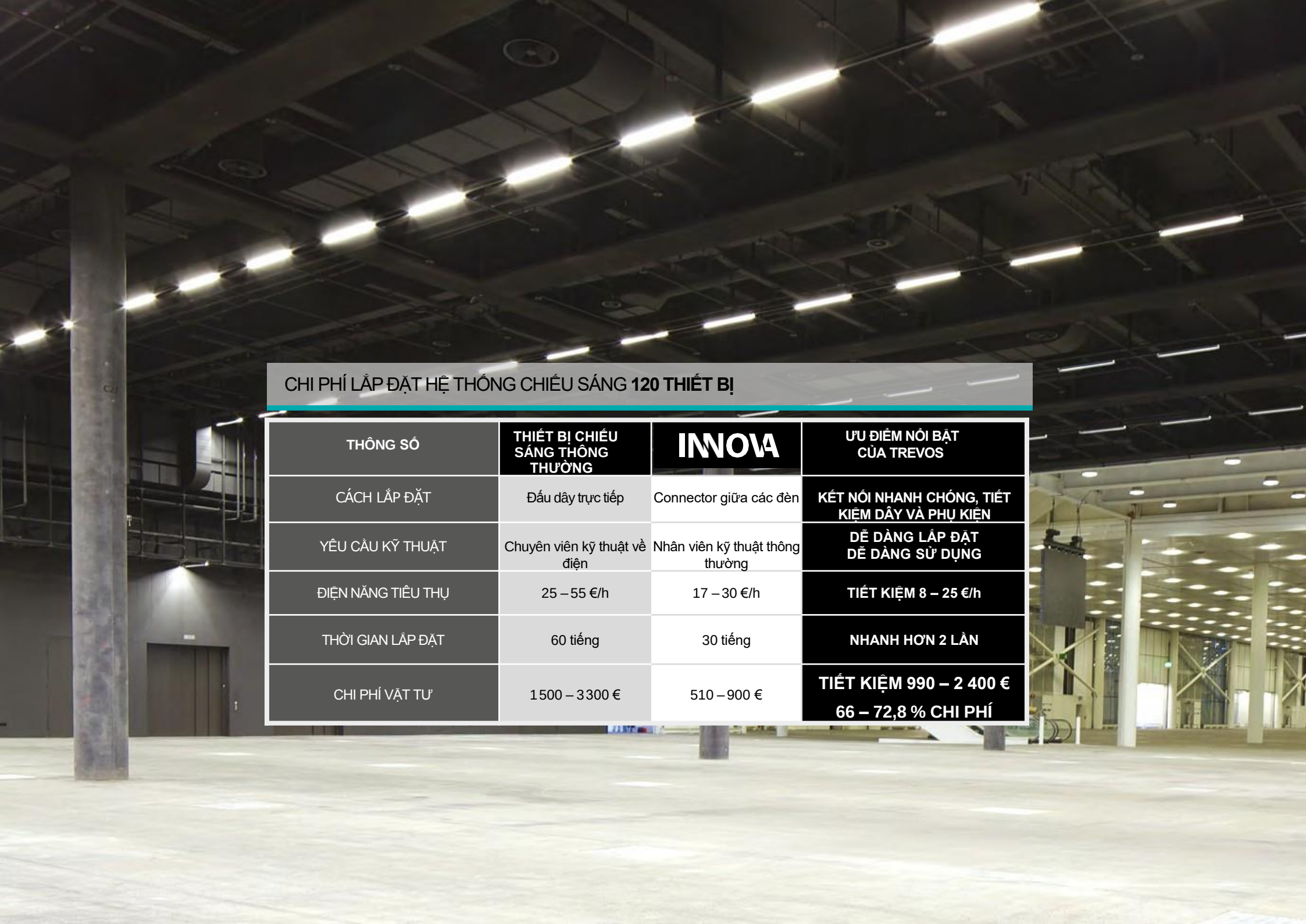

CHI PHÍ LẮP ĐẶT HỆ THỐNG CHIẾU SÁNG **120 THIẾT BỊ**

THÔNG SỐ	THIẾT BỊ CHIẾU SÁNG THÔNG THƯỜNG	INNOVA	ƯU ĐIỂM NỔI BẬT CỦA TREVOS
CÁCH LẮP ĐẶT	Đấu dây trực tiếp	Connector giữa các đèn	**KẾT NỐI NHANH CHÓNG, TIẾT KIỆM DÂY VÀ PHỤ KIỆN**
YÊU CẦU KỸ THUẬT	Chuyên viên kỹ thuật về điện	Nhân viên kỹ thuật thông thường	**DỄ DÀNG LẮP ĐẶT DỄ DÀNG SỬ DỤNG**
ĐIỆN NĂNG TIÊU THỤ	25 – 55 €/h	17 – 30 €/h	**TIẾT KIỆM 8 – 25 €/h**
THỜI GIAN LẮP ĐẶT	60 tiếng	30 tiếng	**NHANH HƠN 2 LẦN**
CHI PHÍ VẬT TƯ	1 500 – 3 300 €	510 – 900 €	**TIẾT KIỆM 990 – 2 400 € 66 – 72,8 % CHI PHÍ**

TREVOS

EURO STELLAR

Phone: +0902 401 488
Email: info@eurostellar.com

innova.lighting/en